LISA UK

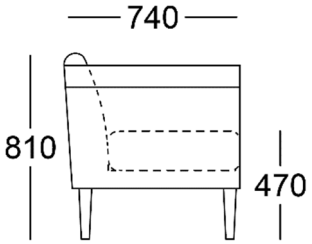

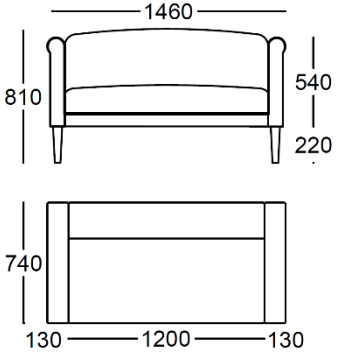

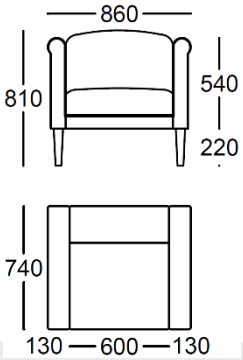

Lisa 146

Art. B4

0,63 cbm

Lisa 92

Art. B5

0,38 cbm